TELEFUNKEN

CONDIZIONATORE PORTATILE

M09326

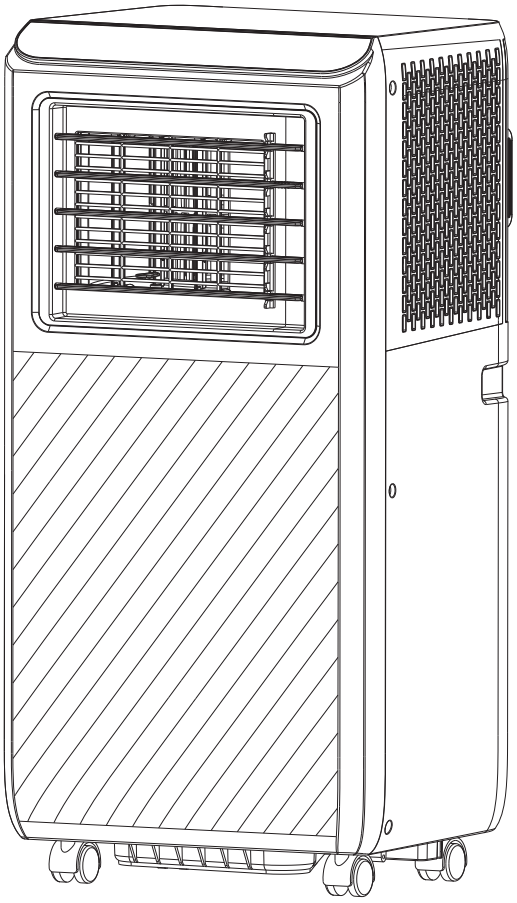

MANUALE D'ISTRUZIONE

INSTRUCTION MANUAL

NORME GENERALI DI SICUREZZA

- Leggi tutte le istruzioni prima di utilizzare l'apparecchio.

- Non posizionare oggetti pesanti sul cavo di alimentazione o fonti di calore a loro vicine. Essi possono essere danneggiati.

- Questo prodotto è destinato esclusivamente all'uso domestico.

- Prima di manutenzione e pulizia spegnere e scollegare l'apparecchio.

- Non usare nebulizzatori spray (per es. insetticidi, spray per capelli ecc), potrebbe creare danni all'involucro.

- Nel caso in cui si verificano situazioni anomale, spegnere immediatamente l'apparecchio e contattare il rivenditore o il centro di assistenza locale.

- Quando scollegare tenere saldamente la spina per evitare scosse elettriche, corto circuiti o incendi.

- Non cercare di riparare l'apparecchio da soli a causa di pericolo di scossa elettrica; Se necessario, contattare il proprio rivenditore o il centro di assistenza.

- Non utilizzare la macchina in prossimità di oggetti infiammabili.

- Non inserire oggetti attraverso fessure.

- Prima di collegare il dispositivo alla rete elettrica assicurarsi che la tensione sia corretta come riportato sulla targhetta del prodotto e che l'impianto sia conforme alle norme vigenti.

- Non toccare l'apparecchio con le mani bagnate.

- Utilizzare solo questo apparecchio per lo scopo previsto, come indicato nel manuale utente.

- Pericolo di lesioni: non usare il prodotto per scopi diversi da quelli per cui è stato costruito.

- Non fare uso errato dell'apparecchio.

- Non fare uso improprio del dispositivo.

- I bambini devono essere sorvegliati per assicurarsi che non giochino con l'apparecchio.

- Tenere Il materiale di imballaggio (sacchetti di plastica, cartone, polistirolo, ecc) fuori dalla portata dei bambini: pericolo di soffocamento.

- Non lasciare componenti di imballaggio (sacchetti di plastica, polistiroloespanso, ecc) a portata di mano dei bambini o di persone non autosufficienti, perché questi oggetti sono pericolosi.

- Non utilizzare l'apparecchio all'aperto o in aree esposte a umidità, come scantinati o garage. Se il cavo di alimentazione è danneggiato, esso deve essere sostituito dal costruttore o dal suo servizio assistenza tecnica o comunque da una persona con qualifica similare, in modo da prevenire ogni rischio.

- La spina di alimentazione deve essere disinserita dalla presa prima di pulire l'apparecchio o prima di intraprendere operazioni di manutenzione

- L'apparecchio può essere utilizzato da bambini di età non inferiore a 8 anni e da persone con ridotte capacità fisiche, sensoriali o mentali, o prive di esperienza o della necessaria conoscenza, purché sotto sorveglianza oppure dopo che le stesse abbiano ricevuto istruzioni relative all'uso sicuro dell'apparecchio e alla comprensione dei pericoli ad esso inerenti. I bambini non devono giocare con l'apparecchio. La pulizia e la manutenzione destinata ad essere effettuata dall'utilizzatore non deve essere effettuata da bambini senza sorveglianza.

Introduzione

L'apparecchio può essere spostato da una stanza all'altra della casa e installato in pochi minuti.
È un apparecchio multifunzionale per il ricambio e il trattamento dell'aria negli ambienti, progettato per offrire le funzioni di: Condizionamento, Deumidificazione, Ventilatore indipendente.
La pressione statica esterna a cui è stato testato l'apparecchio è di 0 Mpa. Questo manuale vi fornirà informazioni preziose per la cura e la manutenzione del vostro nuovo apparecchio. Vi invitiamo a leggere attentamente le istruzioni. Se

mantenuto correttamente, il vostro apparecchio vi garantirà molti anni di funzionamento senza problemi.

Specifiche elettriche:

1. Tutti i cablaggi devono essere conformi alle norme elettriche locali e nazionali pertanto devono essere installati da un elettricista qualificato. In caso di dubbi sulle seguenti istruzioni, contattare un elettricista qualificato.

2. Controllare l'alimentazione disponibile e risolvere eventuali problemi di cablaggio prima di installare e mettere in funzione l'unità.

3. Per la vostra sicurezza e protezione, l'unità è dotata di messa a terra attraverso la spina del cavo di alimentazione quando è collegata a una presa a muro corrispondente. Se non si è sicuri che le prese a muro della propria abitazione siano correttamente collegate a terra, consultare un elettricista. Se il cavo di alimentazione è danneggiato, deve essere sostituito dal produttore, dal suo agente di assistenza o da persone analogamente qualificate, al fine di evitare un pericolo.

ISTRUZIONI DI SICUREZZA IMPORTANTI

AVVERTENZA:

Per ridurre il rischio di incendi, scosse elettriche o lesioni durante l'uso del condizionatore d'aria, seguire queste precauzioni di base:

1. Collegare la spina a una presa a 3 poli con messa a terra.
2. Non rimuovere il polo di terra.
3. Non utilizzare un adattatore.
4. Non utilizzare una prolunga.
5. Scollegare il condizionatore d'aria prima di effettuare la manutenzione.
6. Utilizzare due o più persone per spostare e installare il condizionatore d'aria.
7. Questo apparecchio può essere utilizzato da bambini di età pari o superiore a 8 anni e da persone con ridotte capacità fisiche, sensoriali o mentali o con mancanza di esperienza e conoscenza, a condizione che abbiano ricevuto supervisione o istruzioni sull'uso dell'apparecchio in modo sicuro e che comprendano i rischi connessi.
8. I bambini non devono giocare con l'apparecchio. La pulizia e la manutenzione da parte dell'utente non devono essere effettuate da bambini senza supervisione.
9. Se il cavo di alimentazione è danneggiato, deve essere sostituito dal produttore, dal suo agente di assistenza o da persone analogamente qualificate, al fine di evitare un pericolo.
10. L'apparecchio deve essere installato in conformità alle norme nazionali in materia di cablaggio.
11. Questo apparecchio non è destinato all'uso da parte di persone (compresi i bambini)

con ridotte capacità fisiche, sensoriali o mentali, o con mancanza di esperienza e conoscenza, a meno che non abbiano ricevuto supervisione o istruzioni sull'uso dell'apparecchio da parte di una persona responsabile della loro sicurezza. I bambini piccoli devono essere sorvegliati per garantire che non giochino con l'apparecchio.

12. Questo marchio indica che il prodotto non deve essere smaltito insieme ad altri rifiuti domestici in tutta l'UE. Per evitare possibili danni all'ambiente o alla salute umana dovuti a uno smaltimento incontrollato dei rifiuti, riciclarlo responsabilmente per promuovere il riutilizzo sostenibile delle risorse materiali. Per restituire il dispositivo usato, utilizzare i sistemi di restituzione e raccolta o contattare il rivenditore presso il quale è stato acquistato il prodotto. Il prodotto può essere riciclato in modo sicuro per l'ambiente.
13. Non utilizzare mezzi per accelerare il processo di sbrinamento o per la pulizia diversi da quelli raccomandati dal produttore. Raccomandato dal produttore. L'apparecchio deve essere conservato in un locale privo di fonti di accensione continuamente in funzione, ad esempio: fiamme libere, un apparecchio a gas o un riscaldatore elettrico in funzione. Un apparecchio a gas o un riscaldatore elettrico in funzione.Non perforare o bruciare.
14. In caso di malfunzionamento della macchina, non ripararla da soli. Per la riparazione, rivolgersi a un'organizzazione professionale o a personale di manutenzione qualificato o a un'organizzazione di assistenza raccomandata dal fornitore!

- quantità massima di carica di refrigerante: 160g

IDENTIFICAZIONI DELLE PARTI:

FRONTE:

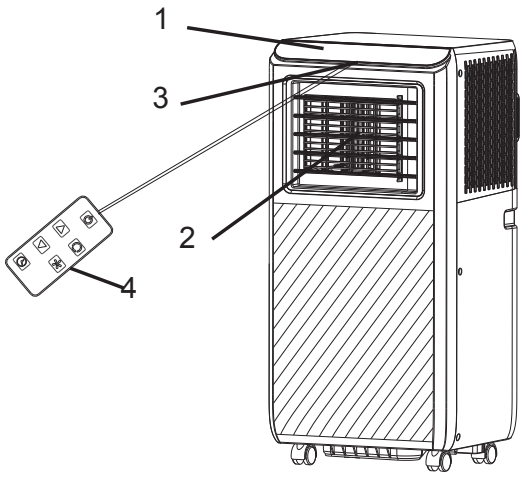

1 Pannello di controllo
2 Uscita aria fredda
3 Recettore di segnale
4 Comando a distanza

RETRO:

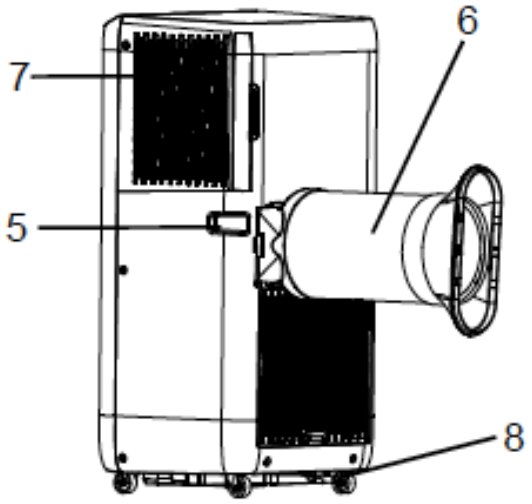

5 Maniglia di trasporto
6 Condotto di scarico
7 Ingresso dell'evaporatore
8 Scarico

Le figure di questo manuale si basano sulla vista esterna di un modello standard. Di conseguenza, la forma può differire da quella del condizionatore d'aria scelto.

Identificazione delle parti
Pannello di controllo
Questa sezione spiega il corretto funzionamento del condizionatore d'aria mobile.

Power button
Speed button
Timer/Temperature up button
Timer button
Mode button
Timer/Temperature down button

Funzionamento del pannello di controllo
Funzionamento dei modelli Raffreddamento, Deumidificazione e Ventilazione.

1. Accendere l'unità
    - Collegare la spina, quindi l'unità emette un segnale acustico.
    - Premere il tasto " ⏻ ", quindi l'unità si accende.
    - Il LED visualizza la temperatura ambiente.

2. Selezionare la modalità operativa

   Premere il pulsante " ⚙ " per selezionare la modalità desiderata, come illustrato di seguito:

   → COOL → DEHUM → FAN →

3. Regolazione della temperature

   La temperatura può essere impostata in un intervallo compreso tra 16° e 31° di 1° C. Premere il pulsante " + "o " - "per aumentare o diminuire la temperatura di 1℃ premendo una volta.

   Il LED dell'unità mostra la temperatura target per 5 secondi, quindi visualizza la temperatura ambiente.

4. Regolazione flusso dell'aria

   Premere il seguente bottone " ✣ " per andare a selezionare la velocità desiderata della ventola

   → LOW → HIGH →

5. Alimentazione

   Quando si preme nuovamente il pulsante " ⏻ ", l'unità emette un "segnale acustico" e smette di funzionare.

6. TIMER

   Premere questo pulsante " ◷ " per impostare uno spegnimento temporizzato.

TELECOMANDO:

Il telecomando trasmette segnali al sistema.

1 ⏻ PULSANTE

Premendo questo pulsante, l'apparecchio si avvia quando è sotto tensione o si arresta quando è in funzione.

2 ◯ PULSANTE

Premere questo pulsante per selezionare la modalità di funzionamento.

3 ✣ PULSANTE

Utilizzato per selezionare la velocità del ventilatore in sequenza.

4 / 5 ▲ e ▼ PULSANTI DI REGOLAZIONE

6 ◷ PULSANTE

Consente di impostare lo spegnimento automatico e l'accensione automatica.

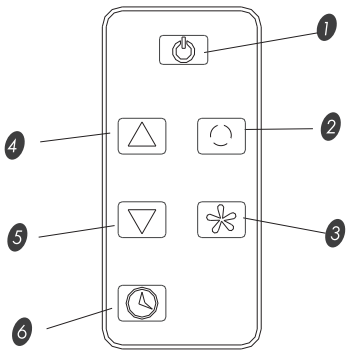

Telecomando

Come installare le batterie

Inserimento della batteria

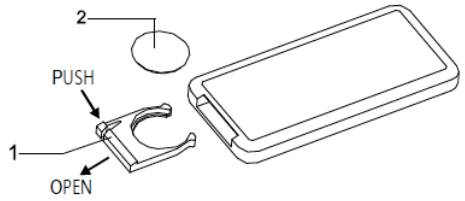

1. Aprire il coperchio posteriore e togliere l'isolamento della batteria;
2. Inserire la batteria nello slot, con anodo e catodo nella giusta direzione.
3. Rimettere il coperchio posteriore.

Avviso:

1. L'anodo e il catodo delle batterie devono corrispondere ai segni " + " e " - " del telecomando.
2. In caso di inutilizzo prolungato, estrarre la batteria.
3. Per evitare l'inquinamento ambientale, togliere la batteria usata e smaltirla in modo sicuro e appropriato.

Come si usa:

Per azionare il condizionatore d'aria, puntare il telecomando verso il ricevitore di segnale. Il telecomando aziona il condizionatore d'aria a una distanza massima di 5 m (16,4 piedi) quando è puntato sul ricevitore di segnale del condizionatore d'aria.

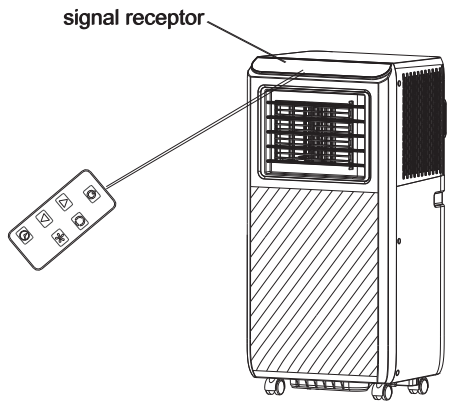

Protezione

Condizione di funzionamento
Il dispositivo di protezione può intervenire e arrestare l'apparecchio nei casi elencati di seguito:

- Raffreddamento
  La temperatura dell'aria interna è superiore a 43° C
  La temperatura ambiente è inferiore a 15° C

- Deumidificazione
  La temperatura ambiente è inferiore a 15° C

Se il condizionatore d'aria funziona in modalità raffreddamento o deumidificazione con la porta o la finestra aperta per lungo tempo quando l'umidità relativa è superiore all' 80%, è possibile che la rugiada scenda dall'uscita.

Caratteristiche della protezione

1. Il dispositivo di protezione funziona nei seguenti casi:
   Riavvio immediato dell'unità dopo l'arresto del funzionamento o cambio di modalità durante il funzionamento, è necessario attendere 3 minuti.
2. Se la spina viene tolta, quando si riavvia l'apparecchio, questo torna alla modalità originale, il timer “on” e il timer “off” devono essere impostati di nuovo.

SCARICO DELL'ACQUA

Ricordiamo che in questa unità è nascosto il riciclo dell'acqua di condensazione. L'acqua di condensazione viene in parte mantenuta in riciclo tra il condensatore e la piastra dell'acqua. Quando il livello dell'acqua sale al livello superiore, l'interruttore galleggiante e l'indicatore di acqua piena (W.F.) si accendono per ricordare di scaricare l'acqua.
Interrompere l'alimentazione, spostare l'apparecchio in un luogo adatto, rimuovere il tappo di scarico e scaricare completamente l'acqua.
Dopo lo scarico, reinserire il tappo, altrimenti l'apparecchio potrebbe perdere e bagnare l'ambiente. Se l'apparecchio è collocato in una posizione che ammette lo scarico dell'acqua, è anche possibile collegare il tubo di scarico alla porta di scarico per scaricare l'acqua.

Manutenzione degli elettrodomestici;

1. Interrompere l'alimentazione elettrica.
   Spegnere l'apparecchio prima di scollegarlo dall'alimentazione.
2. Pulire con un panno morbido e asciutto.
   Se l'apparecchio è molto sporco, utilizzare acqua tiepida (inferiore a 40°C).
   Per la pulizia utilizzare un panno asciutto e morbido.
4. Non utilizzare mai sostanze volatili come benzina o polvere lucidante per pulire l'apparecchio.
5. Non spruzzare mai acqua sull'unità principale.
   Pericolo! Scossa elettrica!

Manutenzione del filtro dell'aria

È necessario pulire il filtro dell'aria dopo un utilizzo di circa 100 ore.

Pulirlo come segue:

1. Arrestare l'apparecchio e rimuovere il filtro dell'aria.
2. Pulire e reinstallare il filtro dell'aria.
   Se lo sporco è evidente, lavarlo con una soluzione di detergente in acqua tiepida. Dopo la pulizia, asciugarlo in un luogo fresco e ombreggiato.
3. Pulire il filtro dell'aria ogni due settimane se il condizionatore d'aria opera in un ambiente estremamente polveroso.

Manutenzione per l'uso

1. Se l'apparecchio non viene utilizzato per lungo tempo, estrarre il tappo di gomma primario e secondario della porta di scarico per scaricare l'acqua.
2. Tenere l'apparecchio in funzione con la ventola solo per mezza giornata durante una giornata di sole per asciugare l'interno dell'apparecchio ed evitare che si ammuffisca.
3. Fermare l'apparecchio ed estrarre la spina di alimentazione, quindi estrarre le batterie del telecomando e riporre l'apparecchio in modo corretto.
4. Pulire il filtro dell'aria e reinstallarlo.
5. Rimuovere i tubi dell'aria e riporli correttamente, coprendo bene il foro.

Risoluzione dei problemi

I casi seguenti potrebbero non essere sempre un malfunzionamento; prima di richiedere l'intervento dell'assistenza, verificare i suggerimenti riportati di seguito.

Problemi	Analisi
Non funziona	Se il dispositivo di protezione interviene o il fusibile è bruciato, attendere 3 minuti e riavviare, il dispositivo di protezione potrebbe impedire il funzionamento dell'unità. Se le batterie del telecomando sono esaurite. Se la spina non è inserita correttamente.
Funziona solo per un breve periodo	Se la temperatura impostata è vicina alla temperatura ambiente, è possibile abbassarla. Se l'uscita dell'aria è bloccata da un ostacolo, rimuovere il seguente ostacolo.
Funziona ma non si raffredda	Se la porta o la finestra della stanza sono aperte. Se c'è un altro apparecchio che funziona a caldo, come una stufa o una lampada, ecc. Se il filtro dell'aria è sporco; pulirlo a sua volta. Se l'uscita o la presa d'aria sono bloccate. Se la temperatura impostata è troppo alta.
Perdita d'acqua durante il trasloco	Scaricare la condensa prima di spostarsi. Per evitare perdite d'acqua, collocare l'unità su un terreno pianeggiante.
Non funziona e l'indicatore di acqua piena "E4".	Estrarre il tappo di gomma per scaricare l'acqua. Se si trova spesso in questo stato, contattare il servizio di assistenza tecnica qualificato.

Risoluzione dei problemi

Prima di richiedere una riparazione, controllare la macchina come segue.

FALLIMENTI	CAUSE	SOLUZIONI
La macchina non si avvia	Mancanza di alimentazione: • Non collegato • Spina o presa danneggiata; • Fusibile rotto.	• Collegare la spina • Sostituire il cavo di alimentazione o la presa • Sostituire il fusibile dal fornitore di servizi (Specifiche: 3,15A/250VAC) (Specifiche: 3.15A/250VAC)
La macchina si ferma automaticamente	Spegnimento temporizzato o raggiungimento della temperatura impostata.	Riavviare o attendere la commutazione automatica
Non c'è aria fredda in modalità RAFFREDDAMENTO	• La temperatura ambiente è inferiore alla temperatura impostata • La macchina entra in protezione antigelo	• Si tratta di un fenomeno normale: la macchina si commuta automaticamente quando la temperatura ambiente è superiore alla temperatura impostata • La macchina si accende automaticamente al termine della protezione antigelo
Il LED visualizza il codice di guasto "E0"	Il sensore della temperatura ambiente è guasto o danneggiato	Sostituire il sensore della temperatura ambiente
Il LED visualizza il codice di guasto "E4"	Avviso di acqua piena	Scolare l'acqua

Installazione

Accessori per l'installazione

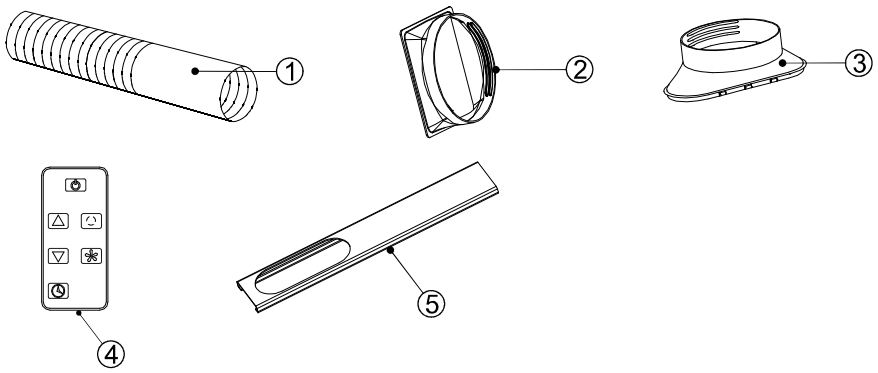

1. Condotto di scarico dell'aria
2. Connettore del condotto di scarico dell'aria
3. Adattatore per lo scarico della finestra
4. Telecomando
5. Piastra deflettore

SELEZIONARE LA POSIZIONE MIGLIORE

- Accanto a una finestra, una porta o una porta-finestra.
- Mantenere una distanza di almeno 60 cm tra l'uscita dell'aria di ritorno e la parete o altri ostacoli.
- Fissare un'estremità del tubo dell'aria all'uscita dell'aria sul retro dell'apparecchio.
- Estendere il tubo dell'aria in modo da garantire che l'altra estremità del tubo dell'aria abbia spazio tra la finestra, la porta o la portafinestra o il foro della parete.
- L'uscita o la presa d'aria non possono essere bloccate da griglie di protezione o da qualsiasi altro ostacolo.

Installare il tubo di scarico e l'adattatore

Come collegare i connettori al condotto di scarico dell'aria

1. Estendere il condotto di scarico dell'aria estraendo le due estremità del condotto.

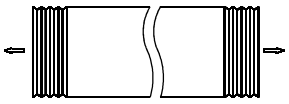

2. Avvitare il condotto di scarico dell'aria nel connettore del condotto di scarico dell'aria.

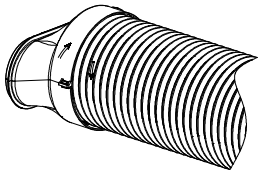

3. Collegare il connettore del condotto di scarico dell'aria all'unità.

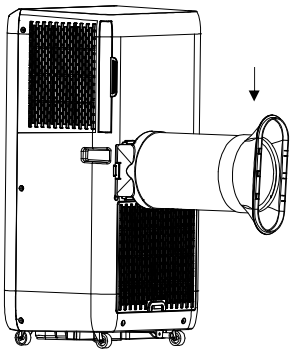

Informazioni sull'uso

Informazioni di garanzia

Le riparazioni in garanzia possono essere effettuate solo da un centro di assistenza autorizzato. Quando si presenta un reclamo in garanzia, è necessario presentare la fattura di acquisto originale (con la data di acquisto).

La garanzia non si applica in caso di:

- normale usura
- Uso improprio, ad esempio sovraccarico dell'apparecchio, utilizzo di accessori non approvati.
- uso forzato, danni causati da agenti esterni
- danni causati dall'inosservanza delle istruzioni per l'uso, ad esempio il collegamento a una rete elettrica non idonea o il mancato rispetto delle istruzioni per l'installazione.
- Apparecchi parzialmente o completamente smontati

Attenzione

Tenere l'unità ad almeno 1 metro di distanza da TV o radio per evitare interferenze elettromagnetiche.

Non esporre l'unità alla luce diretta del sole per evitare lo sbiadimento dei colori della superficie.

Non inclinare l'unità per più di 35° o capovolgerla durante il trasporto.
Posizionare l'unità su una superficie piana con un'inclinazione inferiore a 5°.
L'unità funziona in modo più efficiente in determinate posizioni della stanza (vedere le specifiche tecniche).
Svuotare la vaschetta di raccolta della condensa prima di riporre l'unità per prolungarne la durata a fine stagione.
Non utilizzare solventi chimici (ad es. benzene, alcool-glazer) per pulire la superficie dell'unità per evitare di graffiarla e danneggiarla.
Assicurarsi di interrompere l'alimentazione prima di smontare o installare la barriera di ingresso dell'aria.
Se si desidera spostare la macchina, svuotare l'acqua dal serbatoio.
La batteria deve essere rimossa dall'apparecchio prima di essere rottamata.
La batteria deve essere smaltita in modo sicuro.
La spina deve essere rimossa prima di procedere alla pulizia, alla manutenzione o al riempimento dell'apparecchio.

ASSISTENZA ITALIA

dal lunedì al venerdì con orario continuato dalle 9,00 alle 17,00
o inviare un email a: info@vereal.it

Numero Verde
800 189 093

Al momento della chiamata tenere a portata di mano lo scontrino di acquisto e il codice (modello) del climatizzatore.

Specifiche tecniche

Modello	M09326
Capacità di raffreddamento	9000BTU/h / 2600W
Capacità di deumidificazione	1.0 L/h
Potenza/corrente di raffreddamento in ingresso	950W / 4.3A
Volume del flusso d'aria	270 m^3/h
Tensione nominale / Frequenza	AC 220-240 V / 50 Hz
Livello di pressione sonora	LPA: 53 dB(A)
	LWA:64 dB(A)
Efficienza energetica nominale	2.6
Potenziale di riscaldamento globale (kg CO2)	3
Classe EER nominale	A
Peso netto	21.0 kg
Dimensioni del prodotto	330 x 280 x 685 mm
Dimensione della confezione	373 x 318 x 865 mm
Refrigerante	R290
Spazio di applicazione	18 m^2
Fusibile in miniatura	3.15A 250VAC

Conservare sempre lo scontrino di acquisto, l'imballo e il manuale.

INFORMAZIONE AGLI UTENTI DI APPARECCHIATURE DOMESTICHE

Il simbolo del cestino barrato riportato sull'apparecchio indica che il prodotto, alla fine della propria vita utile, dovendo essere trattato separatamente dai rifiuti domestici, deve essere conferito in un centro di raccolta differenziata per apparecchiature elettriche ed elettroniche oppure riconsegnato al rivenditore al momento dell'acquisto di una nuova apparecchiatura equivalente. L'adeguata raccolta differenziata per l'avvio successivo dell'apparecchio al riciclaggio, al trattamento e allo smaltimento ambientalmente compatibile contribuisce ad evitare possibili effetti negativi sull'ambiente e sulla salute e favorisce il recupero dei materiali di cui è composto. L'utente è responsabile del conferimento dell'apparecchio a fine vita alle appropriate strutture di raccolta. Per informazioni più dettagliate inerenti i sistemi di raccolta disponibili, rivolgersi al servizio locale di smaltimento rifiuti, o al negozio dove è stato effettuato l'acquisto. Chiunque abbandona o cestina questo apparecchio e non lo riporta in un centro di raccolta differenziata per rifiuti elettrici-elettronici è punito con la sanzione amministrativa pecuniaria prevista dalla normativa vigente in materia di smaltimento abusivo di rifiuti.

GENERAL SAFETY

- Read all instructions before using the device.

- Do not place heavy objects on the power cord or heat sources close to them. They may be damaged.

- This product is intended for household use.

- Before cleaning and maintenance switch off and unplug the machine.

- Do not use aerosols sprays (eg. Insecticides, hair spray, etc.), could create shell damage

- If abnormal situations occur, immediately turn off the appliance and contact your dealer or your local service center.

- When you disconnect firmly hold the plug to avoid electric shock, short circuit or fire.

- Do not try to repair the equipment yourself due to electric shock; If necessary, contact your dealer or service center.

- Do not use the machine near flammable objects.

- Do not insert objects through slots.

- Before connecting the device to the mains make sure that the voltage is correct as shown on the product label, and that the installation complies with current standards.

- Never touch the appliance with wet hands

- Only use this appliance for its intended purpose, as outlined in the user manual.

Risk of injury: Do not use the product for purposes other than those for which it was built. Do not make improper use of the device.

Do not make improper use of the device.

- Children should be supervised to ensure they do not play with the appliance.

- Keep the packaging materials (plastic bags, cardboard, polystyrene, etc.) out of reach of children:
choking hazard.

- Do not leave packaging components (plastic bags, polystyrene foam, etc) within reach of children or dependent persons, because these objects are dangerous.

- Do not operate the appliance outdoors or in areas exposed to moisture, such as basements or garages.
If the power cord is damaged, it must be replaced by the manufacturer, its service agent or a similarly qualified person in order to avoid a hazard.

The power plug must be unplugged from the outlet before cleaning the appliance or undertaking maintenance operations.

The device can be used by children aged less than 8 years old and people with reduced physical, sensory or mental capabilities, or lack of experience or knowledge, provided under supervision or after the same has received instructions about the safe use of the device and to the understanding of the dangers inherent in it. Children should not play with the appliance.

Cleaning and maintenance meant to be performed by the user must not be performed by unsupervised children.

Introduction

The unit can be moved from one room to another in the house and installed in minutes.
It is a multi-functional device for room air exchange and treatment, designed to offer the functions of: Air Conditioning, Dehumidification, Independent Fan.
The external static pressure at which the unit was tested is 0 Mpa.
This manual will provide you with valuable information for the care and maintenance of your new appliance. Please read the instructions carefully. If maintained correctly, your appliance will give you many years of trouble-free operation.

Electrical Specifications:

1. All wiring must comply with local and national electrical regulations and must therefore be installed by a qualified electrician. If in doubt about the following instructions, contact a qualified electrician.

2. Check the available power supply and troubleshoot any wiring problems before installing and commissioning the unit.

3. For your safety and protection, the unit is grounded through the plug of the power cord when connected to a matching wall outlet. If you are not sure whether the wall outlets in your home are properly earthed, consult an electrician. If the power cable is damaged, it must be replaced by the manufacturer, its service agent or similarly qualified persons in order to avoid a hazard.

IMPORTANT SAFETY INSTRUCTIONS

WARNING:
To reduce the risk of fire, electric shock or injury when using the air conditioner, follow these basic precautions:

1. Connect the plug to a 3-prong grounded outlet.
2. Do not remove the earth terminal.
3. Do not use an adapter.
4. Do not use an extension cord.
5. Unplug the air conditioner before servicing.
6. Use two or more persons to move and install the air conditioner.
7. This appliance may be used by children aged 8 years and over and by persons with reduced physical, sensory or mental capabilities or lack of experience and knowledge, provided they have received supervision or instruction on how to use the appliance safely and understand the risks involved.
8. Children must not play with the appliance. Cleaning and maintenance by the user must not be carried out by children without supervision.
9. If the power cord is damaged, it must be replaced by the manufacturer, its service agent or similarly qualified persons in order to avoid a hazard.
10. The appliance must be installed in accordance with national wiring regulations.
11. This appliance is not intended for use by persons (including children) with reduced physical, sensory or mental capabilities, or lack of experience and knowledge, unless they have been given supervision or instruction concerning use of the appliance by a

person responsible for their safety. Young children must be supervised to ensure that they do not play with the appliance.

12. This mark indicates that the product must not be disposed of with other household waste throughout the EU. To avoid possible damage to the environment or human health from uncontrolled waste disposal, recycle responsibly to promote the sustainable reuse of material resources. To return your used device, use the return and collection systems or contact the retailer where you purchased the product. The product can be recycled in an environmentally safe manner.
13. Do not use means to accelerate the defrosting process or for cleaning other than those recommended by the manufacturer. Recommended by the manufacturer. The appliance must be stored in a room free of continuously operating ignition sources, e.g. open flames, a gas appliance or an electric heater in operation. A gas appliance or electric heater in operation.Do not pierce or burn.
14. If the machine malfunctions, do not repair it yourself. Contact professional organisation or qualified service personnel or a service organisation recommended by the supplier for repair!

- maximum quantity of refrigerant charge: 160g

PARTY IDENTIFICATIONS:

FRONT:

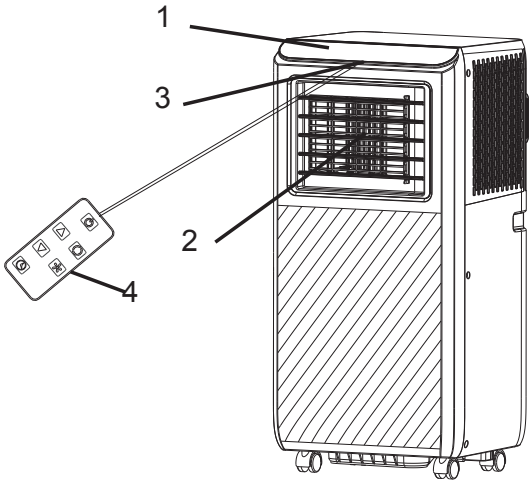

1 Control panel
2 Cold air outlet
3 Signal receptor
4 Remote control

BACK:

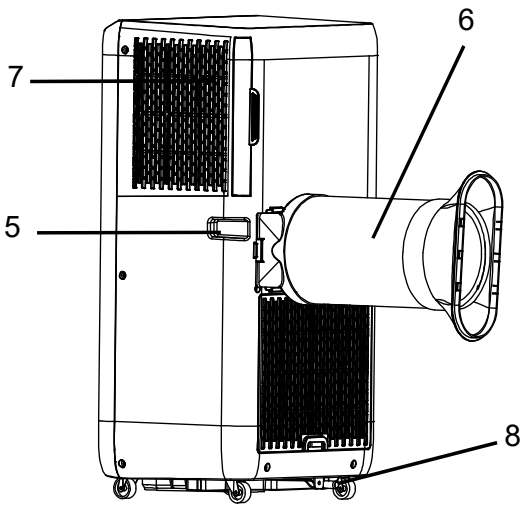

5 Transport handle
6 Exhaust duct
7 Evaporator inlet
8 Drain

The figures in this manual are based on the external view of a standard model. Consequently, the shape may differ from that of the chosen air conditioner.

Identification of parts

Control panel

This section explains the correct operation of the mobile air conditioner.

Power button
Speed button
Timer/Temperature up button
Timer button
Mode button
Timer/Temperature down button

Control panel operation

Operation of Cooling, Dehumidification and Ventilation models.

1. Switch on the unit
   - Connect the plug, then the unit beeps.
   - Press button " ⏻ ", then the unit switches on.
   - LED displays room temperature.

2. Select operating mode
   Press button " ⚙ " to select the desired mode, as shown below:

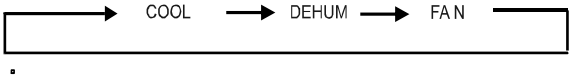

3. Temperature setting
   The temperature can be set in a range from 16° to 31° of 1℃.
   Press the " + " or " - " button to increase or decrease the temperature by 1℃ by pressing once.
   The unit's LED shows the target temperature for 5 seconds, then displays the room temperature.

4. Airflow regulation
   Presso button " " to select the desired fan speed:

   LOW → HIGH

5. Power supply
   When the button is pressed again " ", the unit emits a 'beep' and stops working.

6. TIMER
   Press this button " " to set a timed shutdown.

REMOTE CONTROLLER:

Remote control transmits signals to the.

1 Button
Pressing this button starts the device when it is energized or stops when it is in operation.

2 Button
Press this button to select the operating mode

3 Button
Used to select fan speed in sequence.

4 / 5 ▲ e ▼ ADJUSTMENT BUTTONS

6 Button
Allows setting automatic switch-off and automatic switch-on

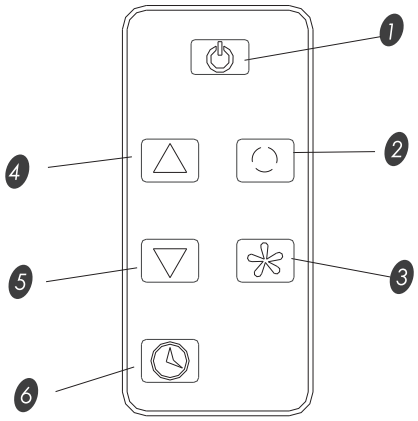

Remote Controller

How to install batteries

Inserting the battery

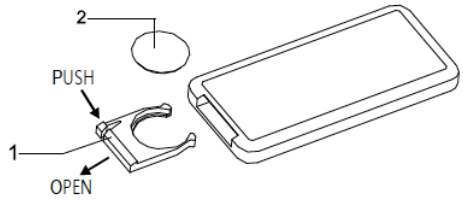

1. Open the rear cover and remove the battery insulation;
2. Insert the battery into the slot, with anode and cathode in the correct direction.
3. Replace the rear cover.

Notice:

1. The anode and cathode of the batteries must match the " + " and " - " signs on the remote control.
2. In case of prolonged non-use, remove the battery.
3. To avoid environmental pollution, remove the used battery and dispose of it safely and properly.

How to use it:

To operate the air conditioner, point the remote control at the signal receiver. The remote control operates the air conditioner at a maximum distance of 5 m (16.4 ft) when it is pointed at the signal receiver of the air conditioner.

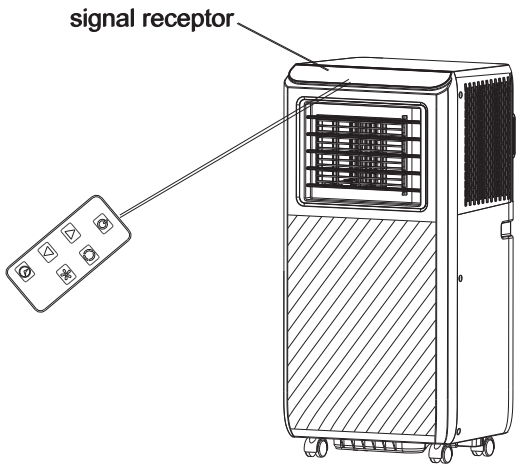

Protection

Operating condition
The protective device can intervene and stop the device in the following cases:

- Cooling
  Indoor air temperature is above 43° C
  Ambient temperature is below 15° C

- Dehumidification
  Ambient temperature is below 15° C

If the air conditioner operates in cooling or dehumidifying mode with the door or window open for a long time when the relative humidity is above 80 per cent, dew may fall from the outlet.

Protection features

1. The protection device operates in the following cases:
   Immediate restart of the unit after operation has stopped or change of mode during operation, wait 3 minutes.
1. If the plug is removed, when the appliance is restarted, it returns to its original mode, timer 'on' and timer 'off' must be set again.

WATER DRAINAGE

Remember that the condensation water recycling is hidden in this unit. Condensation water is partly kept recycling between the condenser and the water plate. When the water level rises to the upper level, the float switch and full water (W.F.) indicator light up to remind you to drain the water.
Switch off the power supply, move the appliance to a suitable place, remove the drain plug and drain the water completely.
After draining, reinsert the cap, otherwise the appliance may leak and wet the room. If the appliance is placed in a location that allows the water to drain, you can also connect the drain hose to the drain port to drain the water.

Maintenance of household appliances

1. Interrupt the power supply.
   Switch off the appliance before disconnecting it from the power supply.
2. Clean with a soft, dry cloth.
   If the appliance is very dirty, use lukewarm water (less than 40°C).
   For cleaning, use a dry, soft cloth.
3. Never use volatile substances such as petrol or polishing powder to clean the device.
4. Never spray water on the main unit.
   Danger! Electric shock!

Air filter maintenance

Air filter must be cleaned after approx. 100 hours of use.

Clean it as follows:

1. Stop the unit and remove the air filter.
2. Clean and reinstall the air filter.
   If dirt is evident, wash it with a detergent solution in lukewarm water. After cleaning, dry it in a cool, shady place.
3. Clean the air filter every fortnight if the air conditioner operates in an extremely dusty environment.

Maintenance for use

1. If the appliance is not used for a long time, pull out the primary and secondary rubber plugs of the drainage port to drain the water.
2. Keep the appliance running with the fan only for half a day on a sunny day to dry the inside of the appliance and prevent it from moulding.
3. Stop the unit and pull out the power plug, then remove the batteries from the remote control and store the unit properly.
4. Clean the air filter and reinstall it.
5. Remove the air tubes and store them properly, covering the hole well.

Troubleshooting

The following cases may not always be a malfunction; before requesting service, please check the suggestions below.

Problems	Analysis
Doesn’t work	If the protection device trips or the fuse is blown, wait 3 minutes and restart, the protection device may prevent the unit from operating. If the batteries in the remote control are exhausted. If the plug is not inserted correctly.
Only works for a short time	If the set temperature is close to the room temperature, it can be lowered. If the air outlet is blocked by an obstacle, remove the following obstacle.
It works but does not cool	If the door or window of the room is open. If there is another appliance running hot, such as a stove or lamp, etc. If the air filter is dirty; clean it. If the air outlet or intake is blocked. If the set temperature is too high.
Water leakage during relocation	Drain condensation before moving. To avoid water leakage, place the unit on level ground.
It does not work and the full water indicator 'E4'	Pull out the rubber plug to drain the water. If it is often found in this state, contact the qualified technical service department.

Troubleshooting

Before requesting a repair, check the machine as follows.

FAILURES	CAUSES	SOLUTIONS
The machine does not start	No power supply: • Not connected • Damaged plug or socket • Broken fuse	• Connect the plug • - Replace power cord or plug • - Replace fuse from service provider (Specifications: 3.15A/250VAC) (Specifications: 3.15A/250VAC)
The machine stops automatically	Timed switch-off or reaching set temperature	Restart or wait for automatic switching
No cold air in COOLING mode	• The ambient temperature is below the set temperature • Machine enters frost protection	• This is a normal phenomenon: the machine switches on automatically when the ambient temperature is higher than the set temperature • The machine switches on automatically when frost protection is over
The LED displays the fault code 'E0'	Room temperature sensor is faulty or damaged	Replace room temperature sensor
The LED displays the fault code 'E4'	Full water warning	Drain the water

Installation

Installation accessories

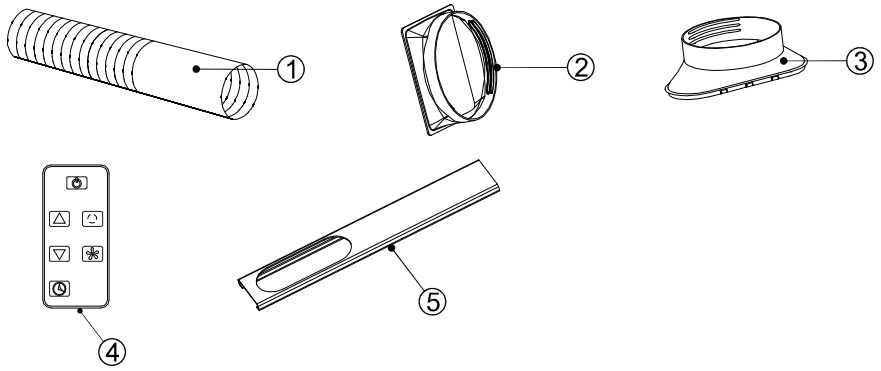

1. Air exhaust duct
2. Air exhaust duct connector
3. Window exhaust adapter
4. Remote control
5. Deflector plate

SELECT THE BEST LOCATION

- Next to a window, door or French door.
- Keep a distance of at least 60cm between the return air outlet and the wall or other obstacles.
- Attach one end of the air hose to the air outlet on the back of the appliance.
- Extend the air hose to ensure that the other end of the air hose has space between the window, door or French door or hole in the wall.
- The air outlet or intake cannot be blocked by protective grilles or any other obstacle.

Install the exhaust pipe and adapter

How to connect the connectors to the exhaust air duct

1. Extend the air outlet duct by pulling out the two ends of the duct.

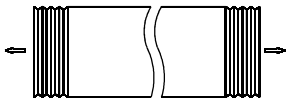

2. Screw the air outlet duct into the air outlet duct connector.

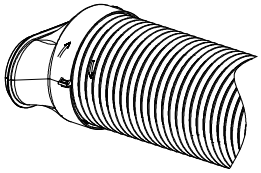

3. Connect the air outlet duct connector to the unit.

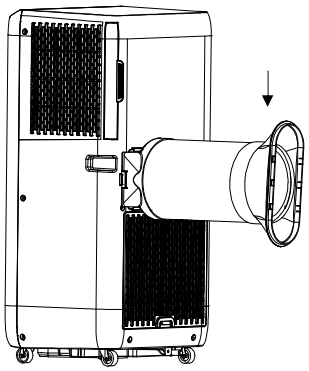

Information on use

Warranty Information

Warranty repairs may only be carried out by an authorised service centre. When making a warranty claim, the original purchase invoice (with date of purchase) must be presented.

The warranty does not apply in case of:

- normal wear and tear
- improper use, e.g. overloading of the device, use of non-approved accessories
- forced use, damage caused by external influences
- damage caused by non-compliance with the operating instructions, e.g. connection to an unsuitable mains supply or non-compliance with the installation instructions.
- partially or completely disassembled appliances

Attention

Keep the unit at least 1 metre away from TV or radio to avoid electromagnetic interference.

Do not expose the unit to direct sunlight to avoid fading of surface colours.

Do not tilt the unit more than 35° or turn it upside down during transportation.

Place the unit on a flat surface at an angle of less than 5°.

The unit operates more efficiently in certain positions in the room (see technical specifications).

Empty the condensate drip tray before storing the unit to prolong its life at the end of the season.

Do not use chemical solvents (e.g. benzene, alcohol-glazer) to clean the surface of the unit to avoid scratching and damaging it.

Be sure to turn off the power supply before dismantling or installing the air inlet barrier.

If you want to move the machine, empty the water from the tank.

The battery must be removed from the machine before it is scrapped.

The battery must be disposed of safely.

The plug must be removed before cleaning, servicing or filling the machine.

ASSISTANCE ITALY

Monday to Friday from 9.00 a.m. to 5.00 p.m.
or send an email to: info@vereal.it

Numero Verde
800 189 093

Have your purchase receipt and air conditioner code (model) handy when calling.

Technical specifications

Model	M09326
Cooling capacity	9000BTU/h / 2600W
Dehumidification capacity	1.0 L/h
Input cooling power/current	950W / 4.3A
Airflow volume	270 m^3/h
Rated Voltage/Frequency	AC 220-240 V / 50 Hz
Sound pressure level	LPA: 53 dB(A)
	LWA:64 dB(A)
Rated energy efficiency	2.6
Global warming potential (kg CO2)	3
Rated EER class	A
Net weight	21.0 kg
Product dimensions	330 x 280 x 685 mm
Package size	373 x 318 x 865 mm
Refrigerant	R290
Application space	18 m^2
Miniature fuse	3.15A 250VAC

Always keep your receipt of purchase, the packaging and the manual.

THE WARRANTY IS NOT LIABLE IN THE EVENT OF: INCORRECT USE OF THE PRODUCT, IN CASE OF FALL OR BREAKAGE OF ANY COMPONENT AND IN CASE OF WEAR.

INFORMATION FOR USERS OF DOMESTIC APPLIANCES

This symbol on the product or in its packaging indicates that this product shall not be treated as household waste. Instead it shall be handed over to the applicable collection point for the recycling of electrical and electronic equipment. By ensuring this product is disposed of correctly, you will help prevent potential negative consequences for the environment and human health, which could otherwise be caused by inappropriate waste handling of this product. The recycling of materials will help to conserve natural resources. For more detailed information about recycling of this product, please contact your local city office, your household waste disposal service or the shop where you purchased the product.

OFFICIAL
TELEFUNKEN
LICENSEE

Caution, risk of fire

TELEFUNKEN and the **TELEFUNKEN** logos are trademarks of TELEFUNKEN Licenses GmbH

FABBRICATO IN CINA

TOP TRADING SRL
VIA STAZIONE 6 / 21029 CIMBRO DIVERGIATE (VA)-ITALY